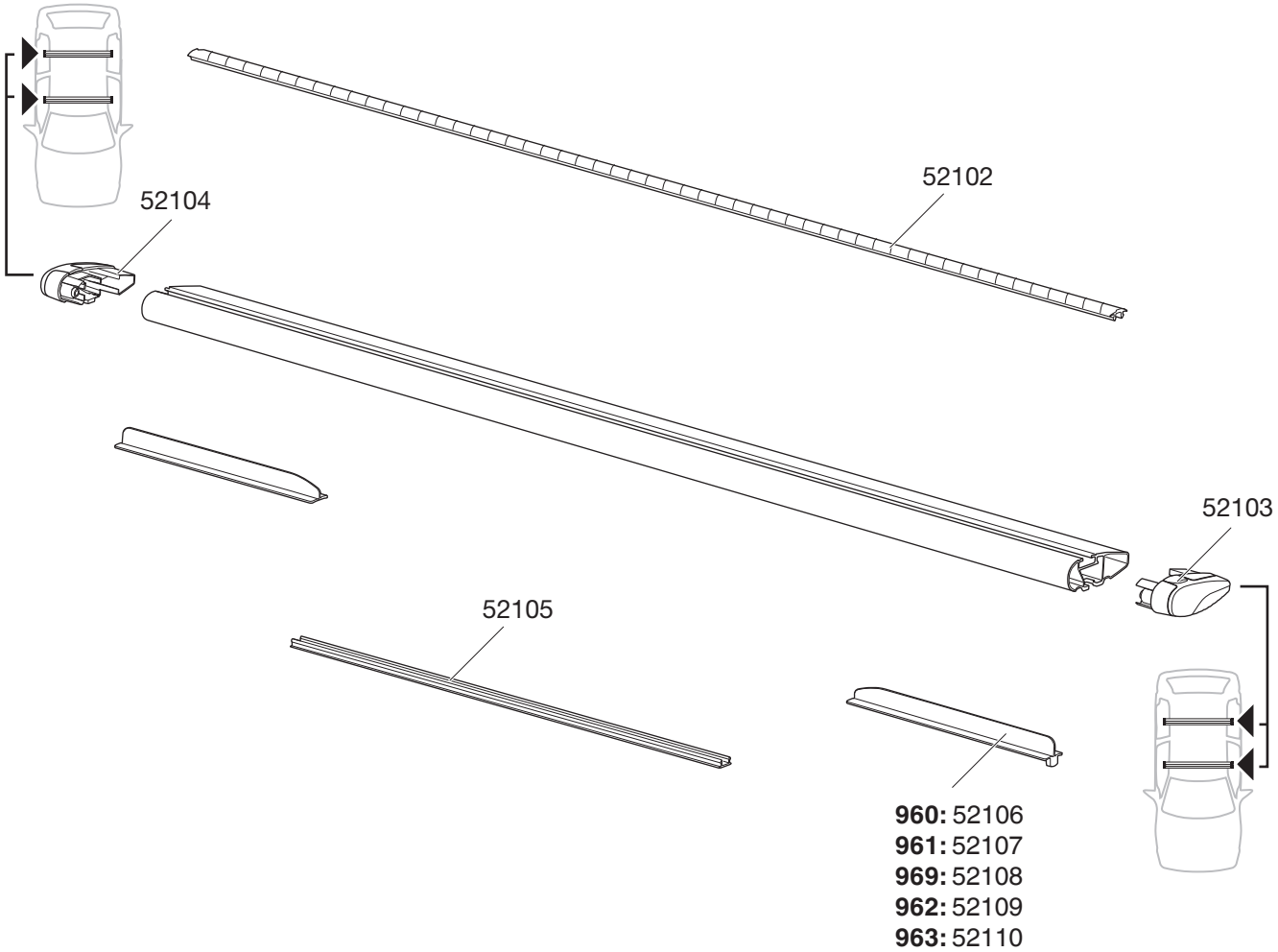
52102
52104
52103
52105
960: 52106
961: 52107
969: 52108
962: 52109
963: 52110